HiDew Dehumidifiers

RER

КАНАЛЬНЫЕ ОСУШИТЕЛИ ВОЗДУХА С ФУНКЦИЕЙ ПРИТОКА И ВЫСОКО-ЭФФЕКТИВНОЙ ТЕПЛОУТИЛИЗАЦИЕЙ СЕРИИ RER

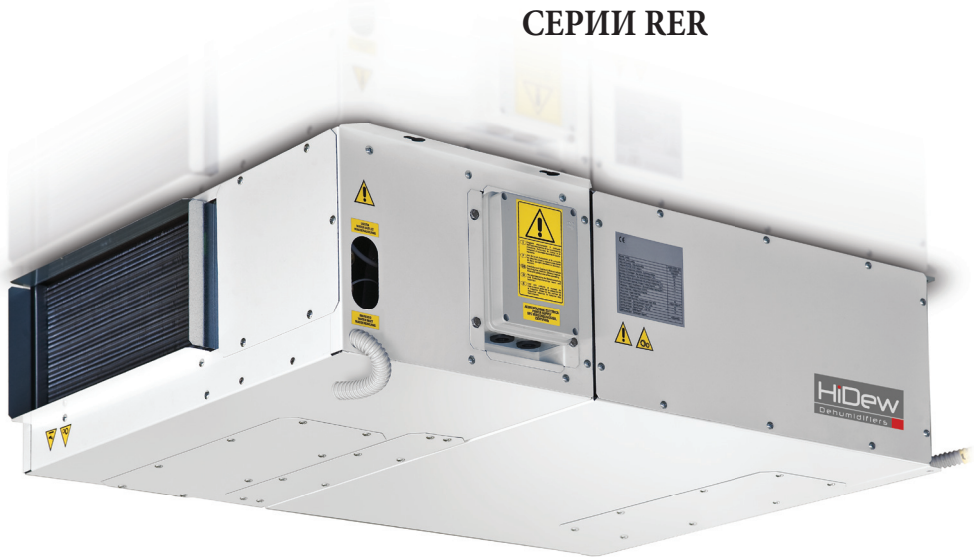

Серия осушителей воздуха RER с системой высоко-эфективной теплоутилизации обычно используется как комплексная система общеобменной вентиляции помещения. Установки серии RER осушают, охлаждают, нагревают и обеспечивают вентиляцию. Они используют тепло удаляемого воздуха. Высокое статическое давление и минимальное электропотребление гарантировано использованием электронно-коммутируемых инверторных бесщеточных двигателей вентиляторов с постоянным магнитом. Высоко-качественные компоненты всех систем делают осушители серии RER настоящим произведением инженерного искусства с точки зрения эффективности, надежность и низкого уровня шума. Более 90% тепла вытяжного воздуха может возвращаться системой рекуперации. Приток свежего воздуха регулируется в пределах от 0 до 130/250 м3/ч автоматически или вручную. Все осушители оснащены датчиками температуры и влажности воздуха. Осушители серии RER могут быть подсоединены к системе управления зданием благодаря порту RS485 и специальному программному обеспечению.

Technical sheet of the range **RER**		RER 020			RER 050		
		W	A	I	W	A	I
Dehumidifying capacity	L / 24h	29	24,5	24,5	58	48	48
Air flow rate	m³/h	260	260	260	520	520	520
Air renewal	m³/h	0 - 130	0 - 130	0 - 130	0 - 250	0 - 250	0 - 250
Recovery system yield	%	I---------- > 90% -------- ----------I					
Cooling Power	Watt	1920	isothermal	1300	3650	isothermal	3230
Sound level	dB(A)	38	39	39	43	44	44
Power supply	V/ph/Hz	I---------- 230/ 1~+ N /50 ----------I					
Dimensions L X P X H	mm	1005 x 680 x 250	I------- 1125 x 680 x 250 -----I		I---------- 1665 x 760 x 375 ----------I		

All the values refer to the following conditions: Air temperature 26°C, Relative Humidity 65%, W Version Water temperature 15°C : water at 10°C

Серия RER состоит из 3-х версий : A – I – W

A = нейтральная версия (только осушение): Выходящий воздух имеет туже температуру что и входящий.

I = охлаждающая версия: установка способна кроме осушения охлаждать воздух на выходе благодаря секции водяного охлаждения.

W = водяная версия: установка осушает воздух только благодаря холодной воде, поступающей от чиллера, что позволяет сильно снизить уровень шума. Выходящий воздух всегда холоднее входящего. Версия с буквой "W" обеспечивает подачу прохладного воздуха летом и теплого зимой.

Летние функции

- Вентиляция
- Вентиляция + осушение
- Вентиляция +осушение + охлаждение
- Охлаждение
- Осушение
- Осушение + Охлаждение

Летний режим

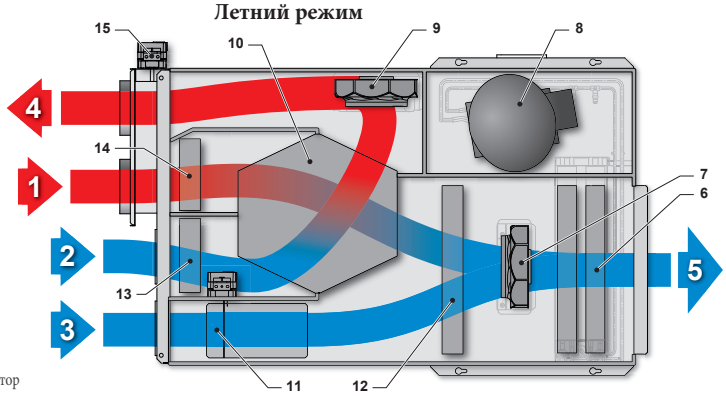

1 Забор свежего воздуха
2 Забор из помещения
3 Забор из помещения на рециркуляцию
4 Выхлоп
5 Подача в помещение
6 Теплообменник
7 Приточный вентилятор
8 Компрессор
9 Вытяжной вентилятор
10 Теплоутилизатор
11 Рециркуляционный клапан
12 Фильтр притока
13 Рециркуляционный фильтр
14 Фильтр свежего воздуха
15 Воздушный клапан

Зимний режим

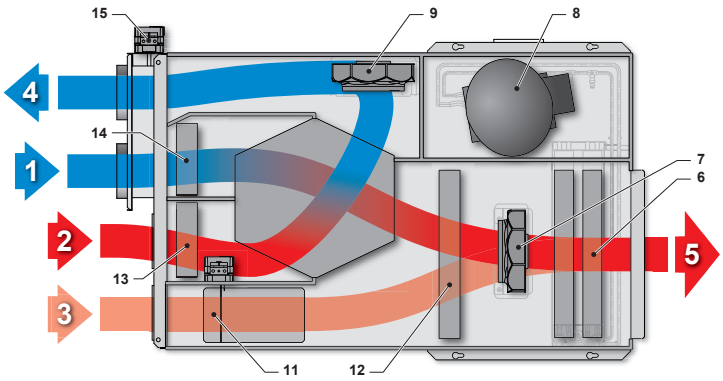

Зимние функции

- Вентиляция
- Вентиляция +нагрев
- Нагрев

Опции:

- Пульт дистанционного управления
- Клапан на притоке
- Присоединительный элемент
- Присоединительный элемент утилизатора
- Индикатор загрязнения фильтра
- Порт RS-485
- Набор высоко-эффективных фильтров
- Термостат разморозки